CÓDIGOS / VITRIFICAÇÃO

20.25.20 - MARROM

20.25.50 - CINZA

ISOL. TIPO BUCHA P/ TRANSF. 36.2KV / 160A - CANO 172

NORMAS: *NBR 5435*

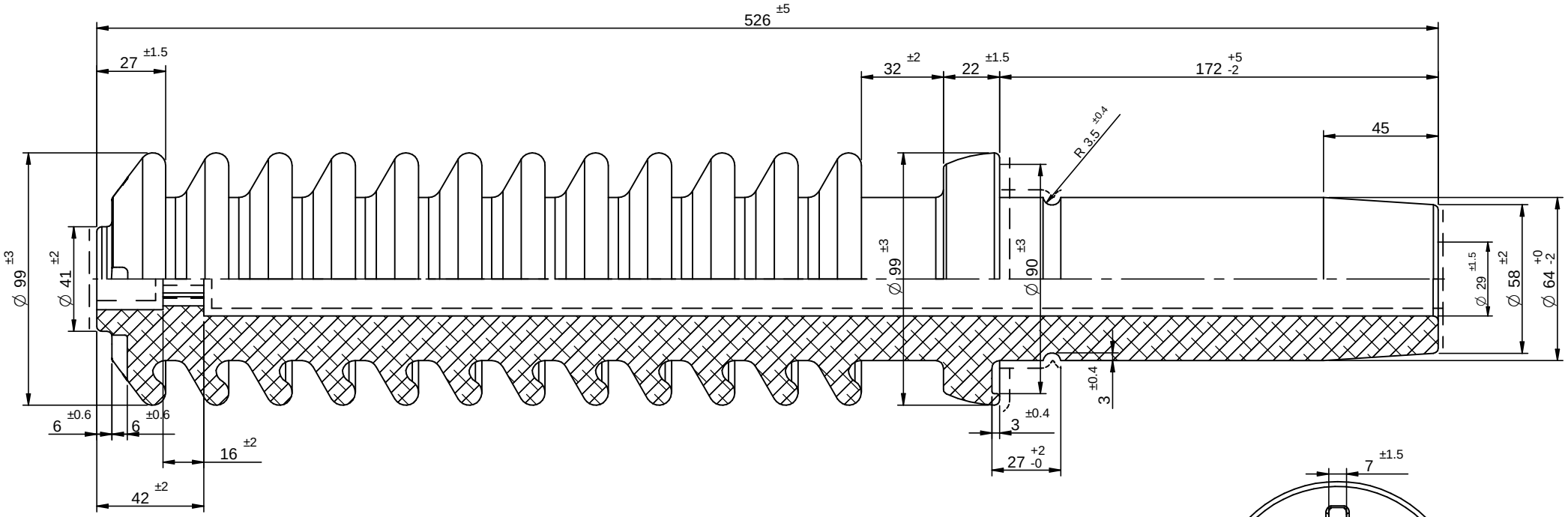

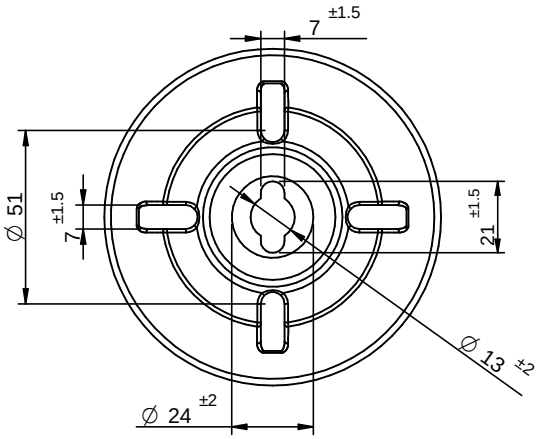

CARACTERÍSTICAS ELÉTRICAS		CARACTERÍSTICAS DIMENSIONAIS		CARACTERÍSTICAS DA EMBALAGEM	
TENSÃO APLICADA 60Hz, SOB CHUVA	*70 kV*	DISTÂNCIA DE ARCO A SECO	*330 mm*	PESO APROXIMADO DA PEÇA	*4,633 kg*
TENSÃO SUPORTÁVEL DE IMPULSO ATMOSFÉRICO	*170 kV*	DISTÂNCIA DE ESCOAMENTO	*680 mm*	PEÇAS POR EMBALAGEM	*06 pçs*